LINERGY
EMERGENCY LIGHTING
MADE IN ITALY

LAMPADA DI SEGNALAZIONE
SIGNALLING LUMINAIRE

LEXIT
CENTRAL BATTERY

CARATTERISTICHE TECNICHE/*TECHNICAL CHARACTERISTICS*	
ALIMENTAZIONE/ *POWER SUPPLY*	230Vac - 50Hz
GRADO DI PROTEZIONE/ *PROTECTION DEGREE*	IP65
CLASSE DI ISOLAMENTO/ *INSULATING CLASS*	II

Applicare i pittogrammi su entrambe le facce
per non disperdere il flusso luminoso.
Put the pictogram on the both side to not lost the flux

ATTENZIONE / WARNING
Applicare il pittogramma sul bordo adesivo del pannello.
Put the pictogram on the adhesive side of the panel.

MODELLO ***MODEL***	**POWER** W	**DISTANZA** ***DISTANCE***
LX32000IBS	2,0W	32 m
LX32000IBS-SC	2,0W	32 m

Il cassonetto barrato sull'apparecchio specifica che il prodotto deve essere consegnato ai centri di raccolta autorizzati per un corretto smaltimento. Rivolgersi all'ufficio competente del proprio ente locale per informazioni sulla raccolta e sui termini di legge.
The crossed out waste bin symbol indicates that the product should be taken to an authorized waste collection centre which can dispose of it properly. For information on waste collection centres and on current waste disposal legislation, please contact your local waste disposal authority.

CONDIZIONI DI GARANZIA
Warranty condition

La garanzia sulle lampade di emergenza è di 2 anni dalla data di vendita
La garanzia decade se il prodotto è stato manomesso o riparato da personale non autorizzato LINERGY.

The warranty on the emergency luminaire is 2 years from the sales date
The warranty voids if the product has been mishandled or repaired by personnel not authorized by LINERGY.

PREDISPORRE IL PRODOTTO PER L' INSTALLAZIONE
TO PREPARE THE PRODUCT FOR INSTALLATION

1. FORARE IN MODO APPROPRIATO IN BASE AL CAVO PRESENTE IL PRESSACAVO IN GOMMA SULLA PARTE SUPERIORE DELLA LAMPADA
HOLE THE ELECTRIC GLAND ON THE TOP OF THE LAMP ACCORDING AT THE DIAMETER OF ELECTRIC WIRE

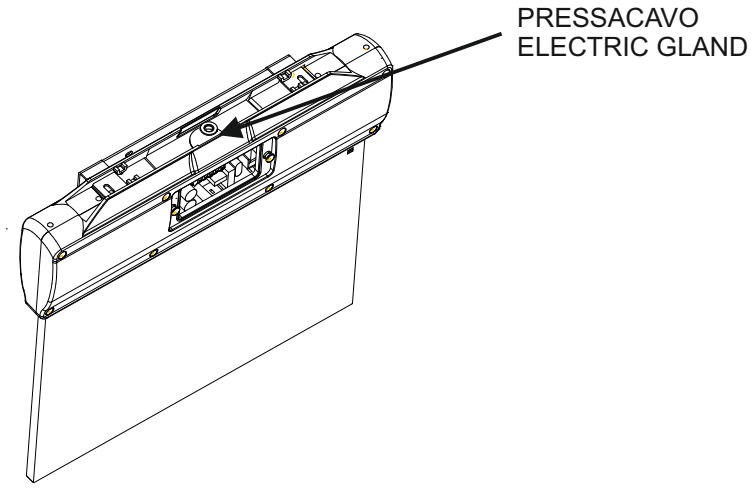

NOTA **RISPETTARE LE INDICAZIONI FORNITE IN QUESTA ISTRUZIONE PER NON PERDERE IL GRADO DI PROTEZIONE IP 65**
FOLLOW THE INFORMATION PROVIDED IN THIS INSTRUCTION FOR NOT MISS THE PROTECTION IP 65

UTILIZZARE UN CAVO MULTIFILARE UNICO ***USE A ONLY MULTIPOLAR CABLE***

PROCEDURA DI INSTALLAZIONE A SOFFITTO
CEILING INSTALLATION PROCEDURE

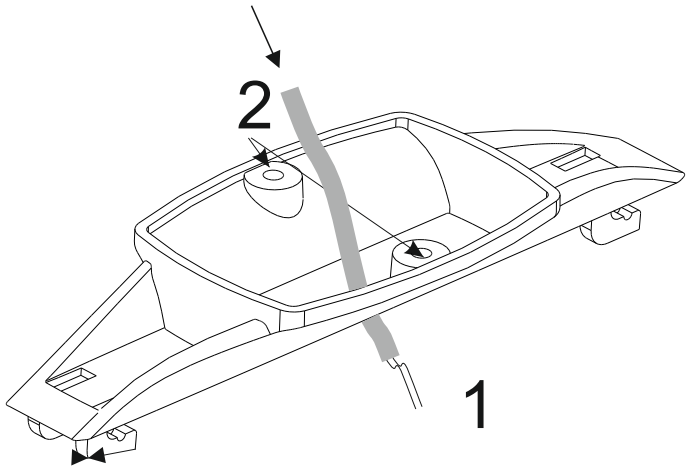

1. INSERIRE IL CAVO ELETTRICO NELLA STAFFA IN DOTAZIONE
INSERT THE ELECTRICAL WIRE INTO THE STIRRUP SUPPLIED
2. FISSARE LA STAFFA AL SOFFITTO ATTRAVERSO I FORI PREDISPOSTI UTILIZZANDO LE VITI IN DOTAZIONE.
FIX THE STIRRUP SCREW THE STIRRUP TO THE CEILING TROUGH THE SCREWS SUPPLIED.

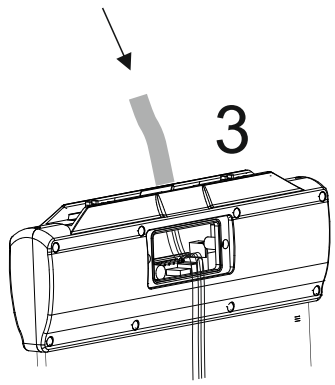

3. INSERIRE IL CAVO ELETTRICO NELLA GUAINA PRESSACAVO (3.1)
E PORTARE I CAVI ALL'ESTERNO
DELLO SPORTELLO COLLEGAMENTI.
INSERT THE ELECTRIC CABLES INTO THE ELECTRIC GLAND,
AND BRING THE ELECTRIC WIRE OUT OF THE COVER CONNECTION .

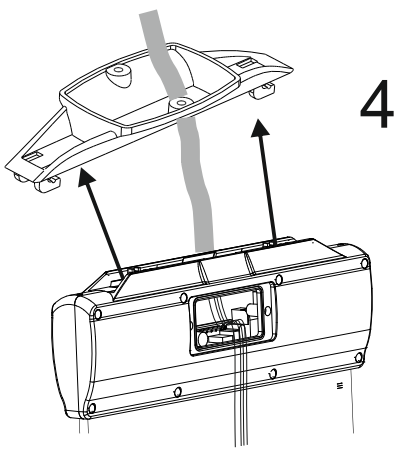

4. FISSARE LA LAMPADA ALLA STAFFA MEDIANTE GLI AGGANCI DEDICATI.
HOOK THE LUMINAIRE TO THE STIRRUP TROUGH THE HOOKS SPECIFIED.

5

5. EFFETTUARE I COLLEGAMENTI ELETTRICI SULLA MORSETTIERA FORNITA .
MAKE THE ELECTRICAL WIRING ON THE TERMINAL BLOCK PROVIDED

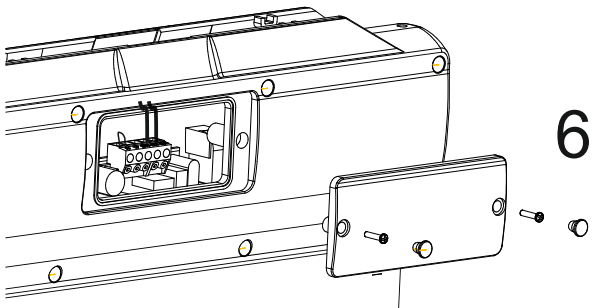

6.CHIUDERE LO SPORTELLO CONNESSIONI
MEDIANTE IL COPERCHIO FORNITO NELLA CONFEZIONE
ATTRAVERSO LE APPOSITE VITE E TAPPI .
CLOSE THE CONNECTION PLACE TROUGH THE COVER
PROVIDED IN THE PACKAGE.

NOTA ASSICURARSI CHE I CAVI NON ESCANO DAI MORSETTI CON LA CHIUSURA DELLO SPORTELLO/*MAKE SURE THE CABLE ARE NOT OUT FROM TERMINALS WITH THE CLOSING OF COVER*

PROCEDURA DI INSTALLAZIONE A BANDIERA / FLAG INSTALLATION PROCEDURE

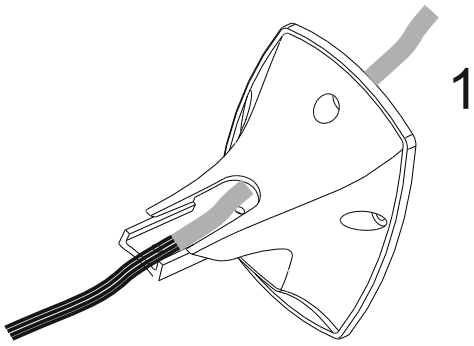

1.INSERIRE IL CAVO ELETTRICO NELLA STAFFA IN DOTAZIONE
INSERT THE ELECTRICAL WIRE INTO THE STIRRUP SUPPLIED

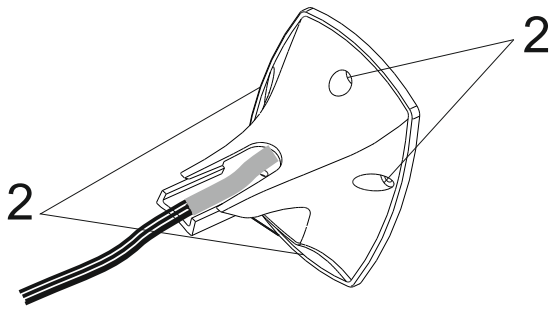

2.FISSARE LA STAFFA ALLA PARETE
ATTRAVERSO GLI APPOSITI FORI UTILIZZANDO LE VITI IN DOTAZIONE
FIX THE STIRRUP ON THE LAMP TROUGH THE HOLE
BY USING THE SPECIAL SCREWS

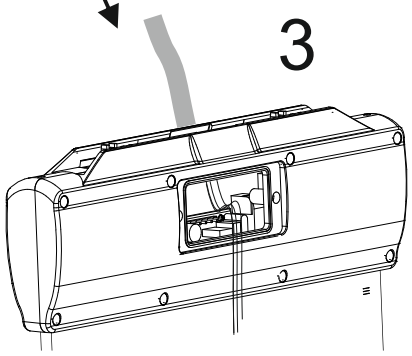

3. INSERIRE IL CAVO ELETTRICO NELLA GUAINA PRESSACAVO
(3.1) E PORTARE I CAVI ALL'ESTERNO
DELLO SPORTELLO COLLEGAMENTI.
INSERT THE ELECTRIC CABLES INTO THE ELECTRIC GLAND,
AND BRING THE ELECTRIC WIRE OUT OF THE COVER CONNECTION .

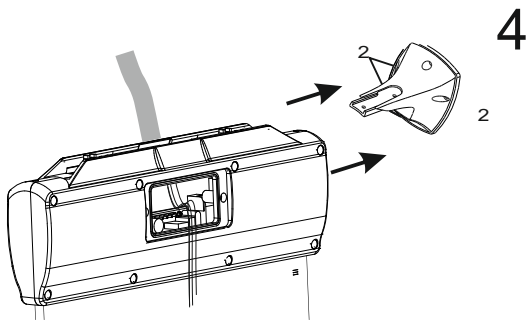

4. FISSARE LA LAMPADA ALLA STAFFA ATTRAVERSO GLI APPOSITI FORI
FIX THE LAMP ON THE STIRRUP TROUGH THE SPECIAL HOLE

5. EFFETTUARE I COLLEGAMENTI ELETTRICI SULLA MORSETTIERA
FORNITA .
MAKE THE ELECTRICAL WIRING ON THE TERMINAL BLOCK PROVIDED

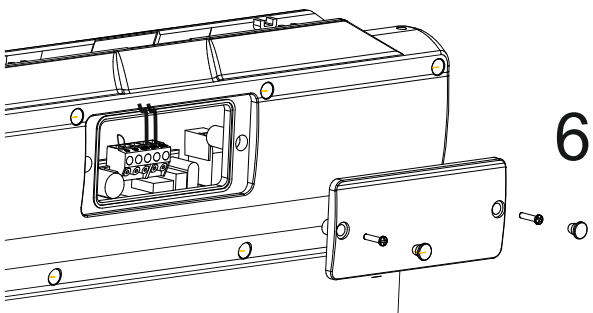

6.CHIUDERE LO SPORTELLO CONNESSIONI
MEDIANTE IL COPERCHIO FORNITO NELLA CONFEZIONE
ATTRAVERSO LE APPOSITE VITE E TAPPI .
CLOSE THE CONNECTION PLACE TROUGH THE COVER
PROVIDED IN THE PACKAGE.

COLLEGAMENTI ELETTRICI - CENTRAL BATTERY

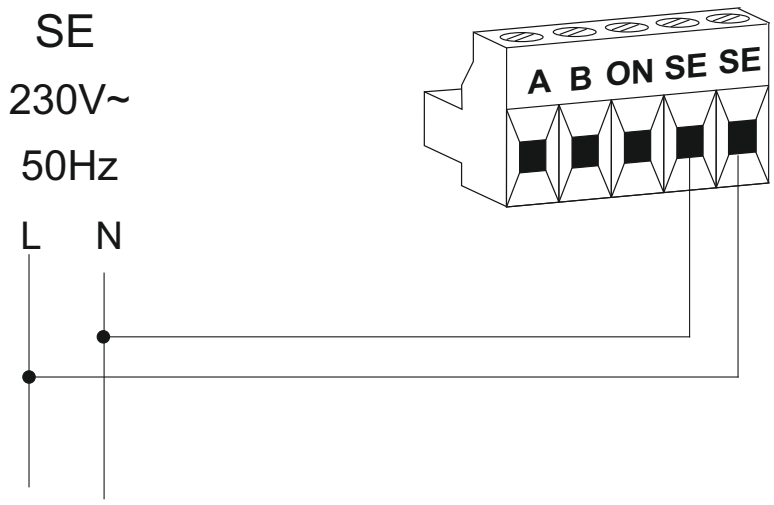

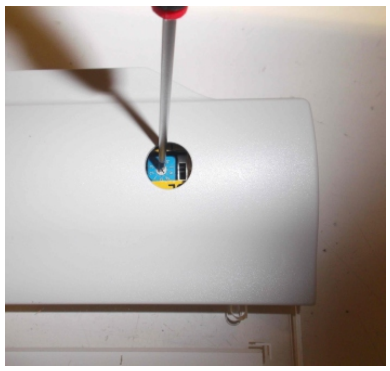

Modulo di monitoraggio
SC MDL, precablato
di fabbrica nell'apparecchio
accessibile tramite l' apposito foro

Adressing Module
SCMDL, it is pre connected
in the fitting
accessible through the special hole

VERSIONE SPY CENTER CON SUPERVISIONE LAMPADA
SPY CENTER VERSION WITH FITTING'S SUPERVISION

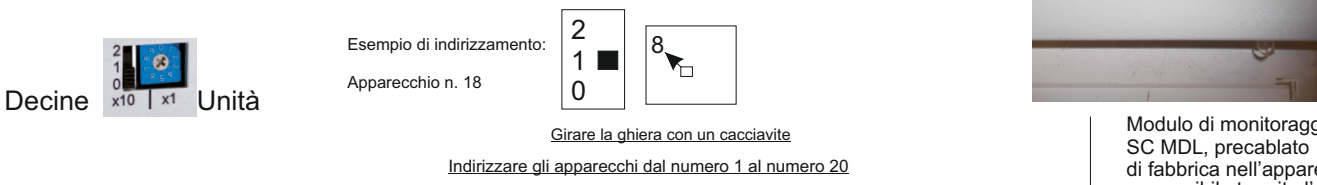

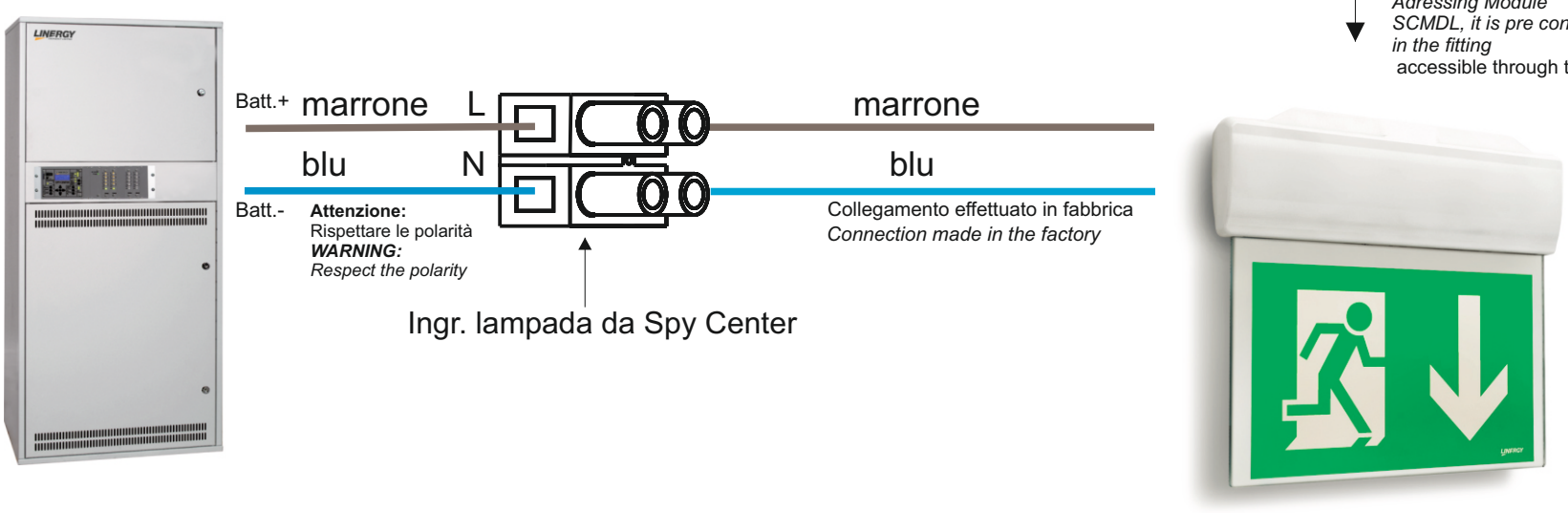
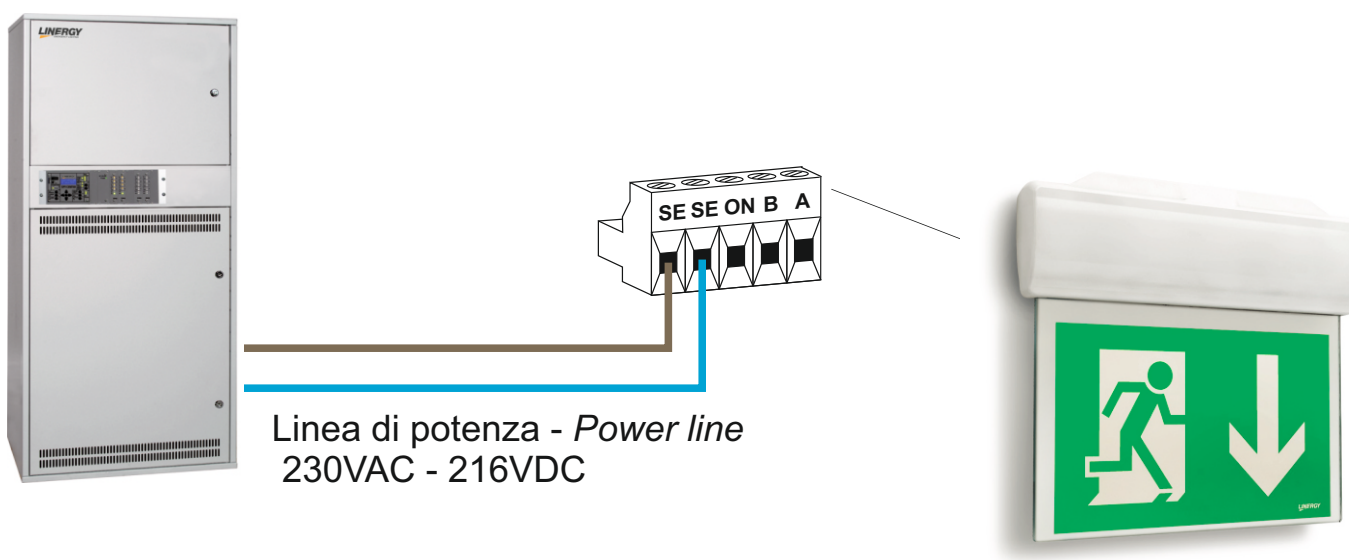
VERSIONE SPY CENTER CON SUPERVISIONE NON INCLUSA NELL' APPARECCHIO
SPY CENTER VERSION WITH SUPERVISION NOT INCLUDED IN THE FITTING